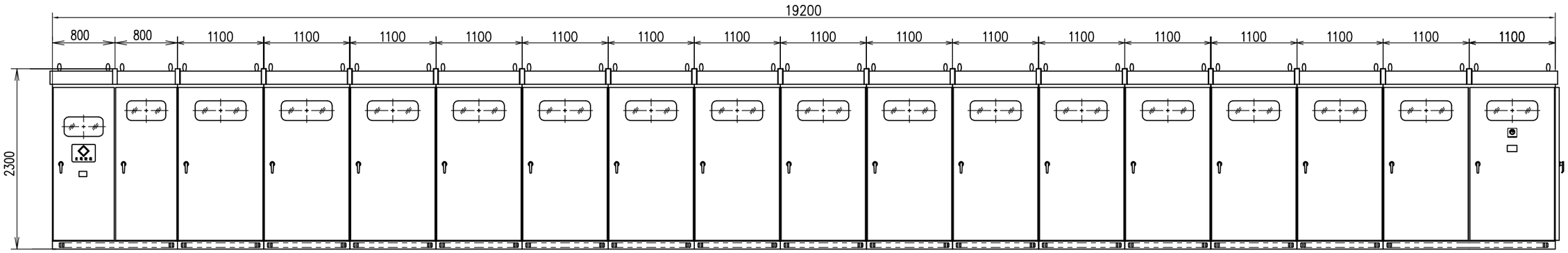

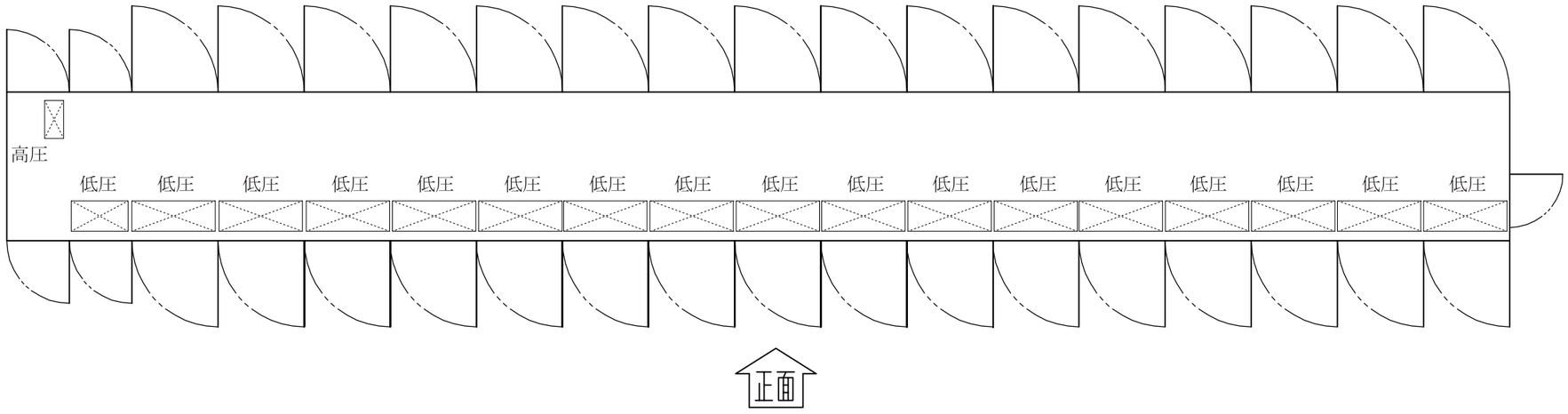

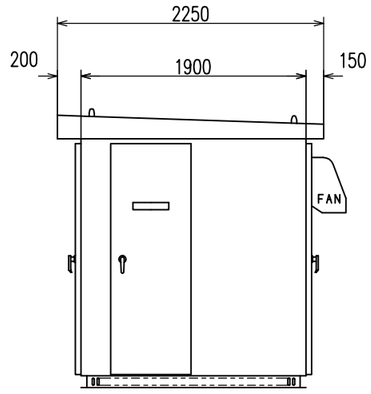

基礎平面図

基礎ボルト寸法

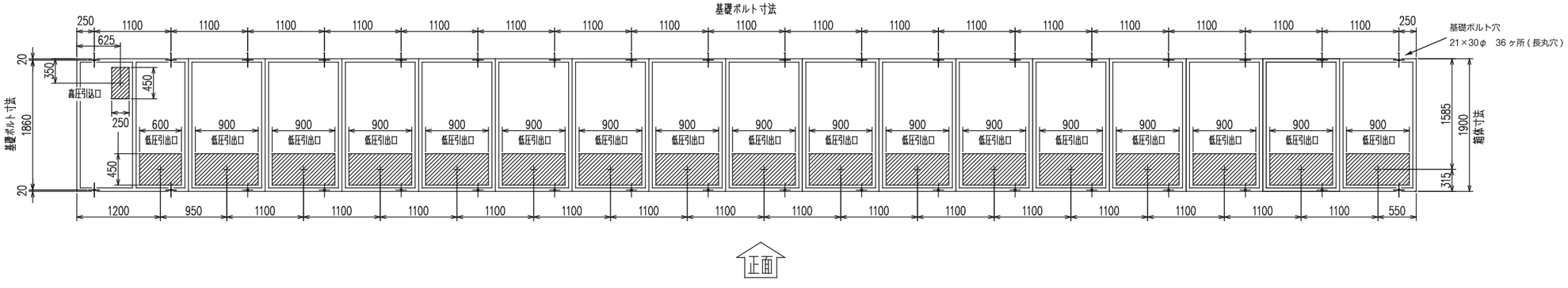

認定番号：1013

日本電機産業株式会社