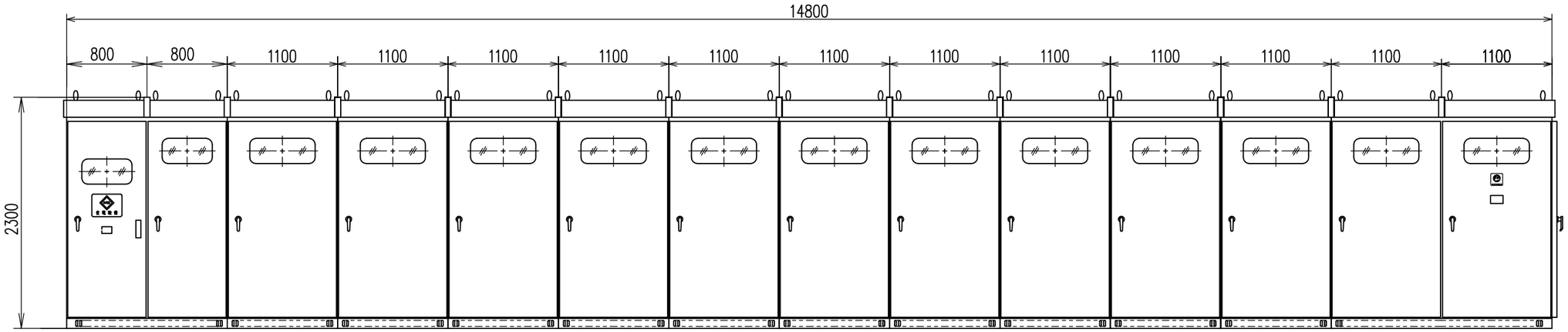

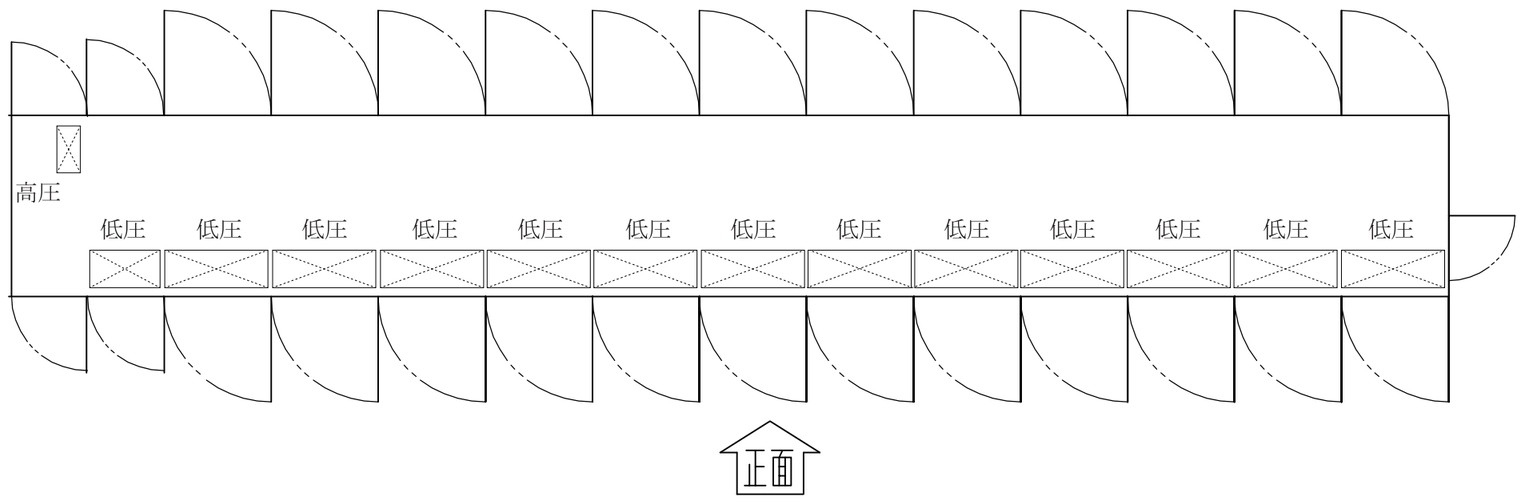

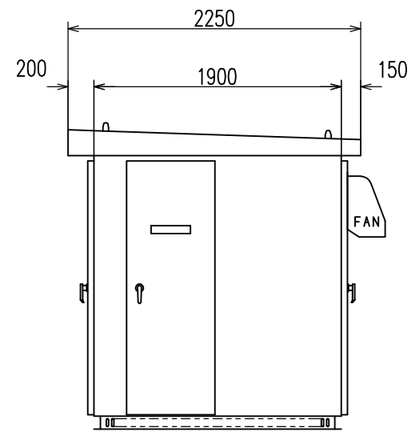

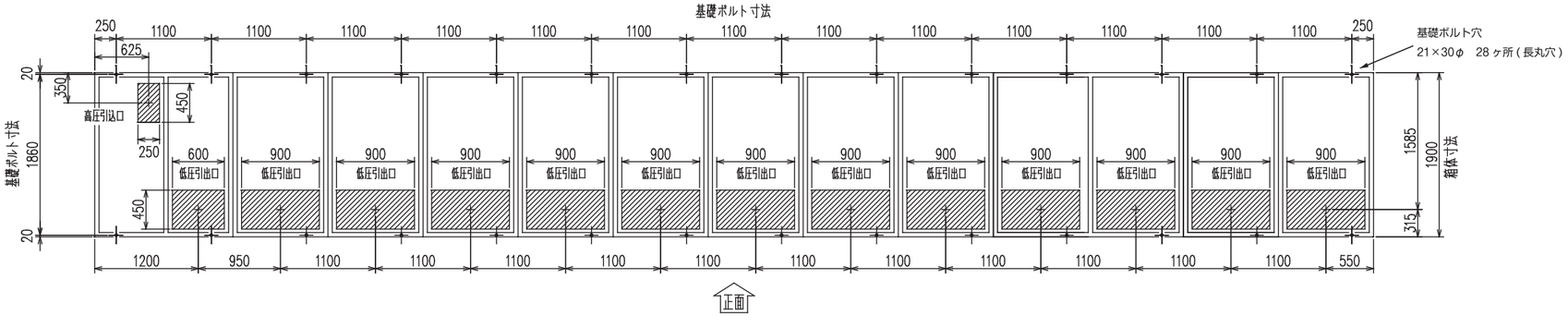

認定番号：1014

日本電機産業株式会社