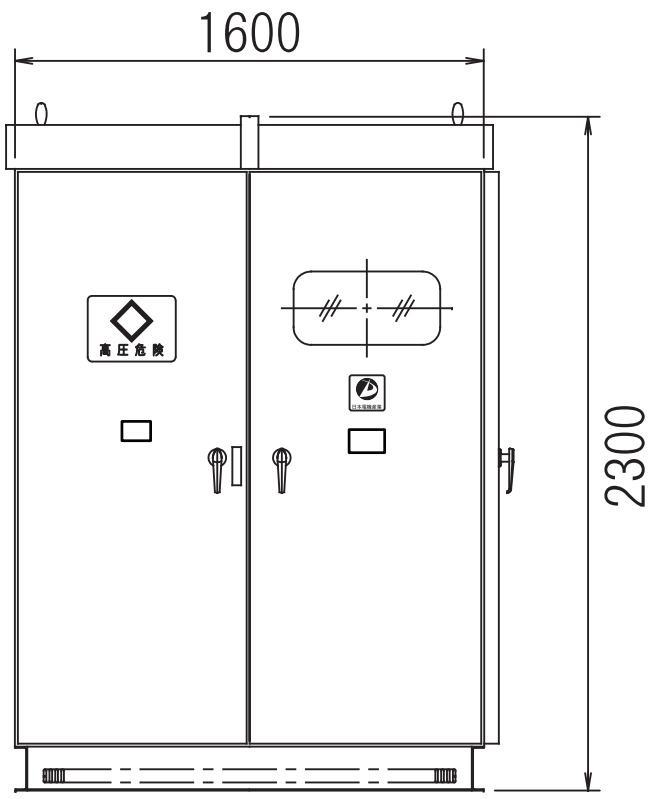

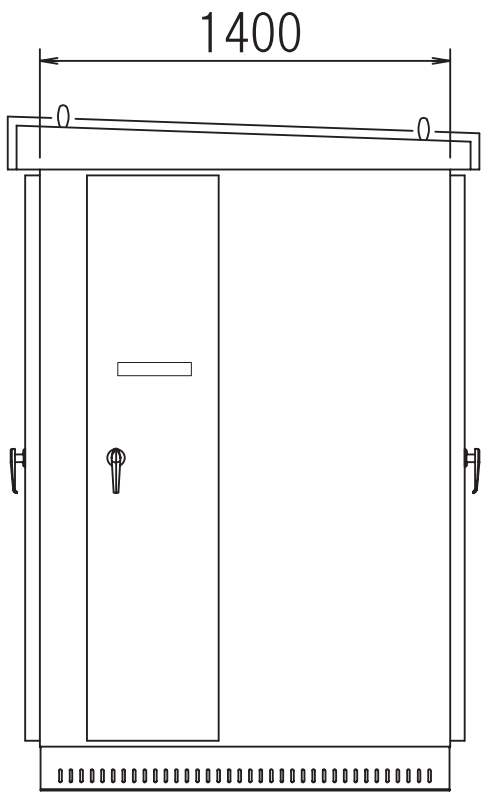

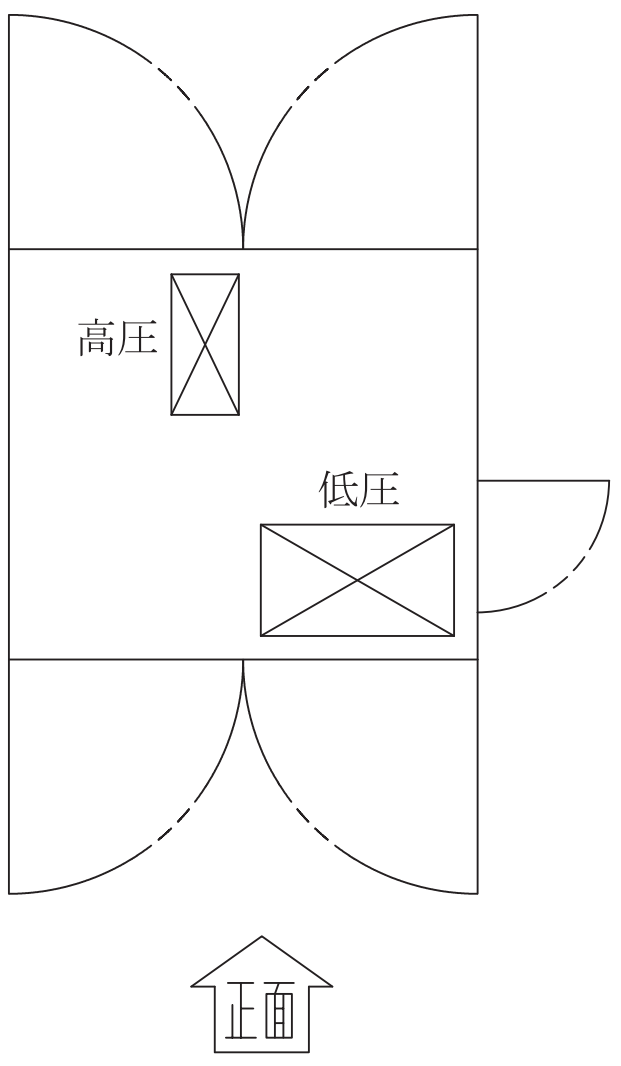

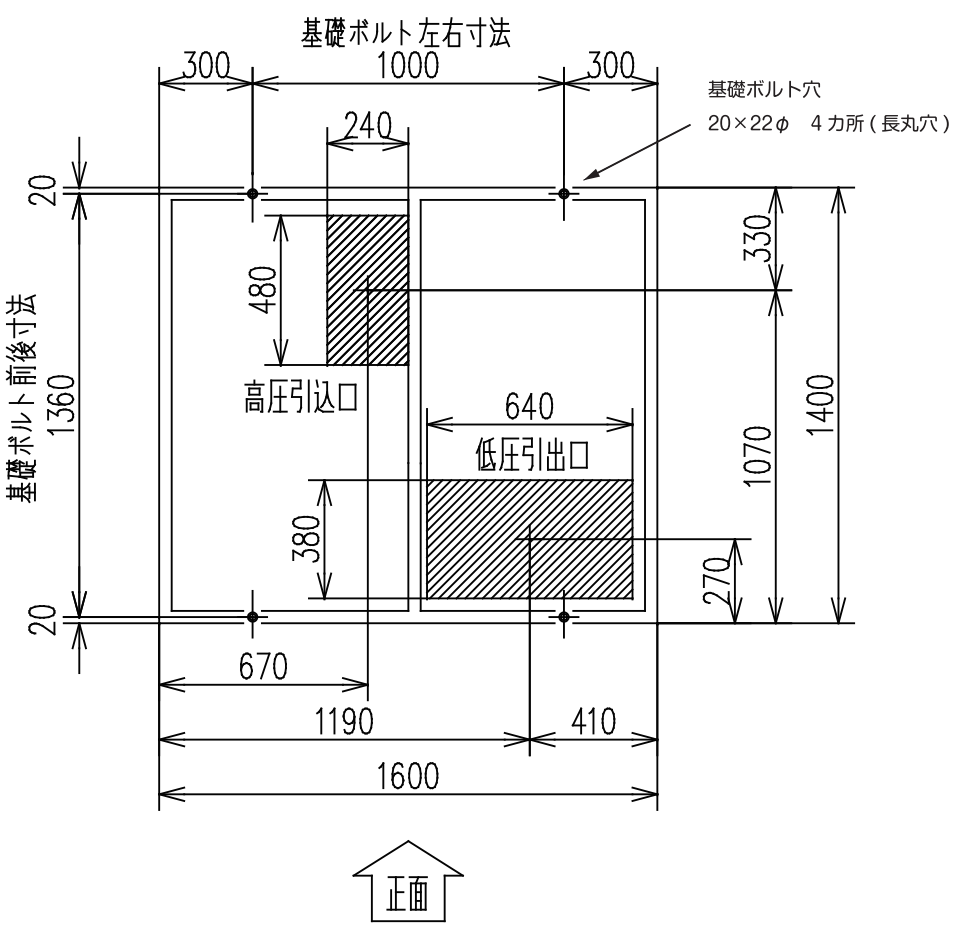

認定番号：　50

日本電機産業株式会社