御注意	＊印及び点線部分は、供給外です。
配線色別	3φ3W 第1相（赤） 第2相（白） 第3相（青） 1φ3W 第1相（赤） 第2相（白） 第3相（黒）
	ZCTは、ケーブル貫通形です。ケーブルの端末工事は、キュービクル納入後に願います。

BOX IND54

【東京電力】

担当	H20.07.25	H.S
製図	H20.07.25	
設計		
照査		

認定１２５０ｋＶＡ

CB形キュービクル式高圧受電設備

結線図

50Hz

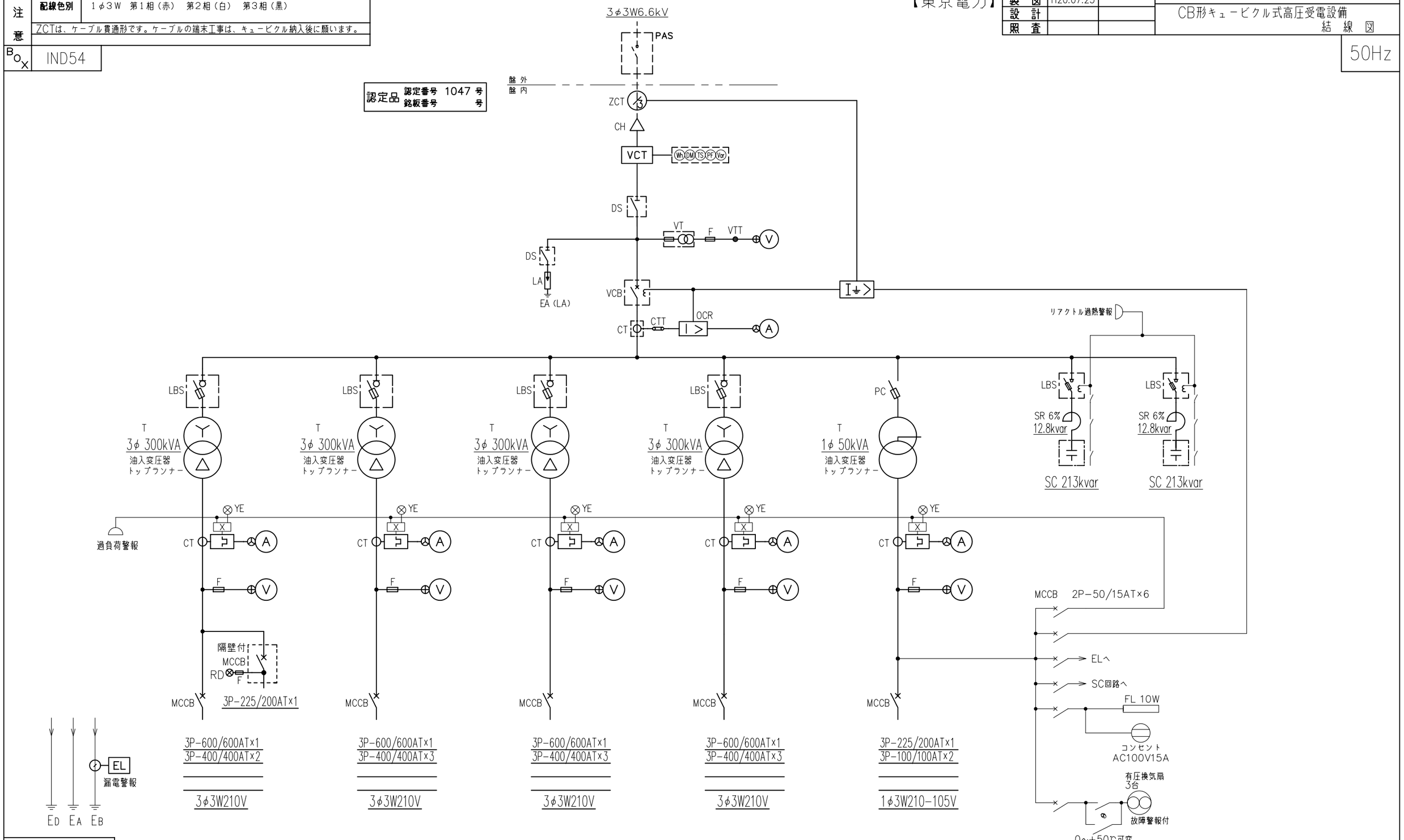

図面覆歴

見積番号	H20G1250i-1	製作番号		形式	IND54 形

日本電機産業株式会社

製作上の都合により細部の寸法構造等に就いて
多少変更する事があります。予め御了承下さい。

担　当		
製　図		
設　計		
照　査		

認定1250kVA

機器配置図

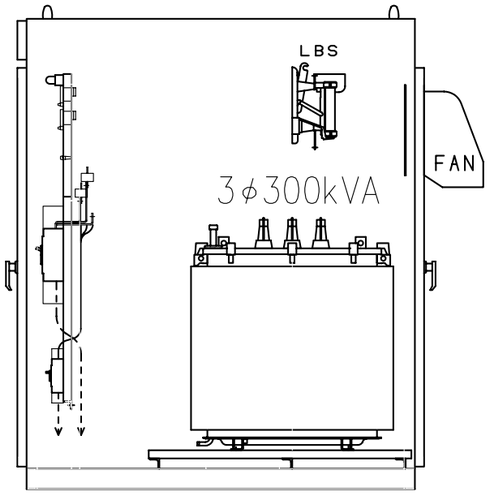

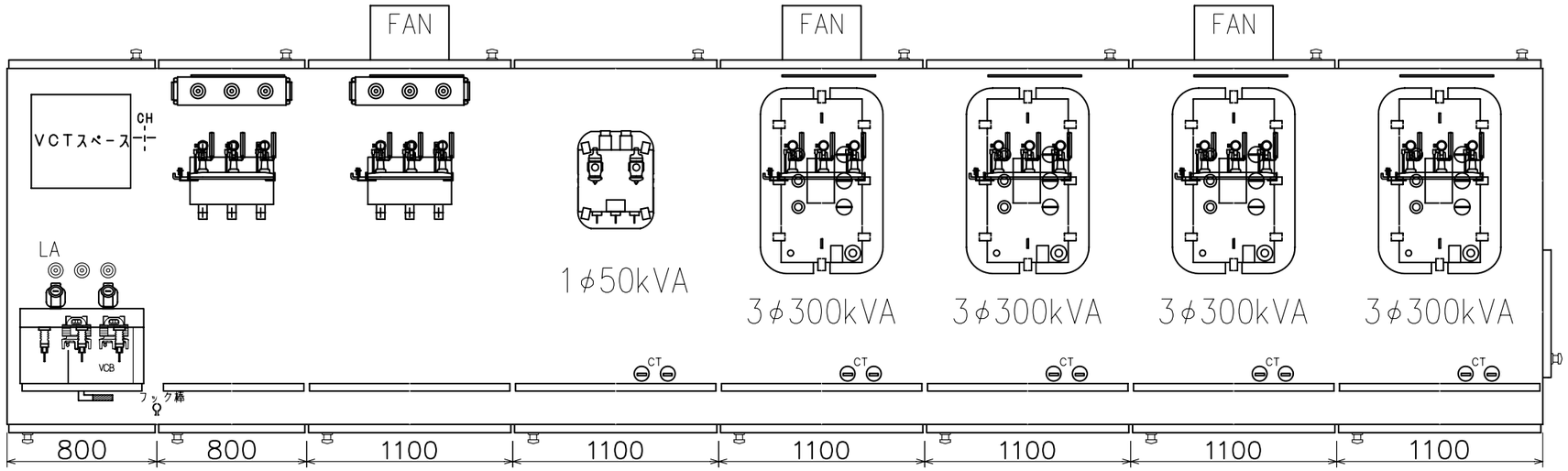

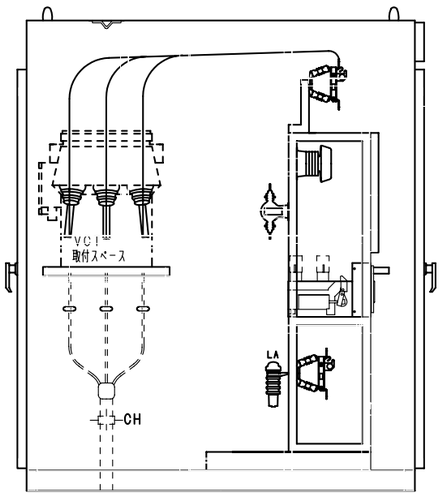

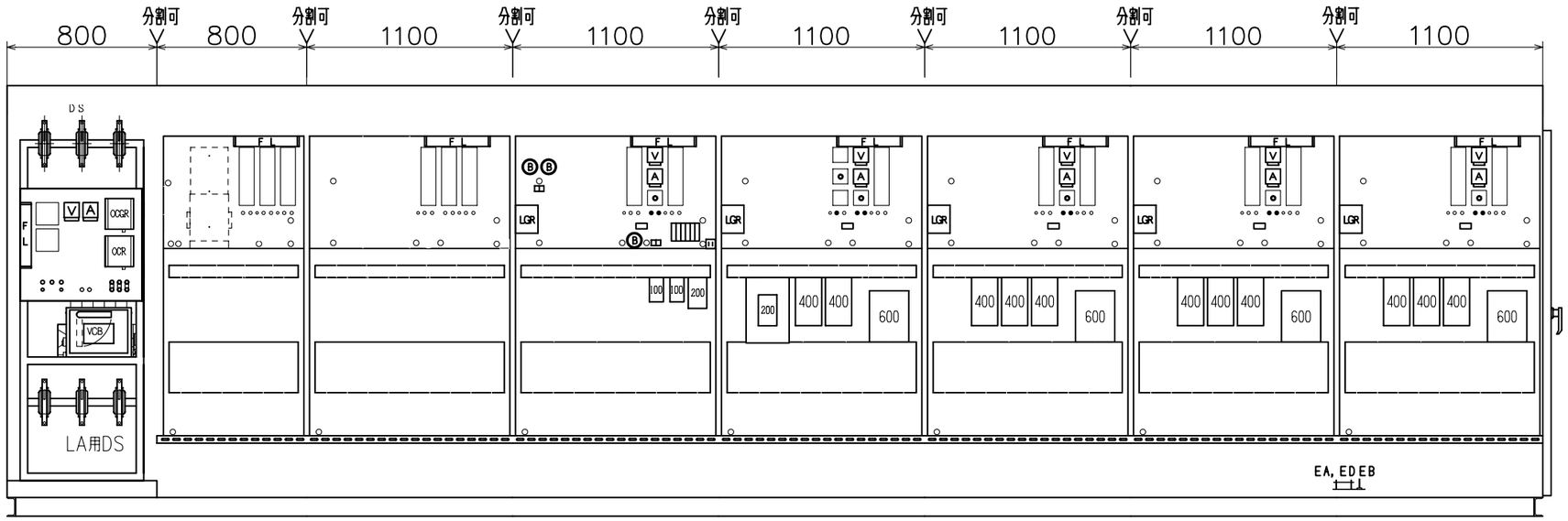

配線用遮断器は，表面取付です

日本電機産業株式会社

見積番号	H20G1250i-1	製作番号		形式	IND54　形

IND54W形 キュービクル式高圧受電設備

▼ は分割可能な位置を示します　分割位置を必ず御記入ください。

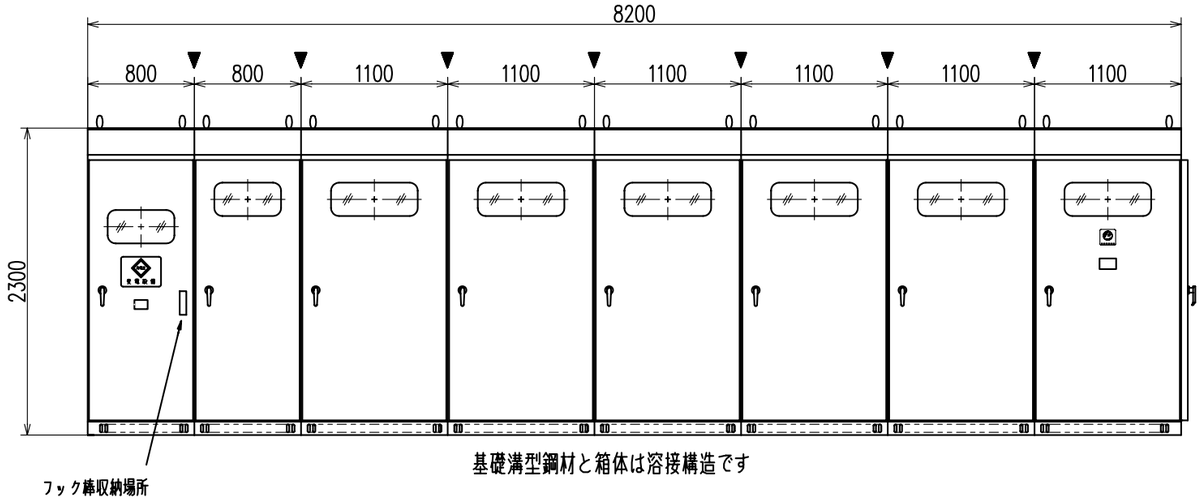

基礎溝型鋼材と箱体は溶接構造です

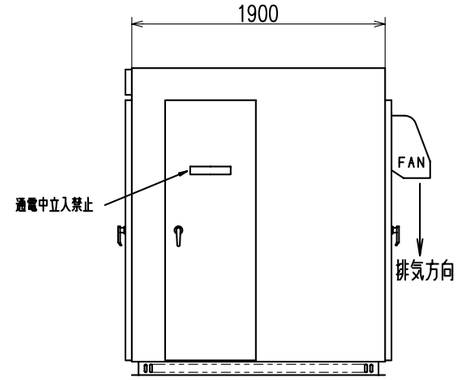

基礎溝型鋼材と箱体は溶接構造です

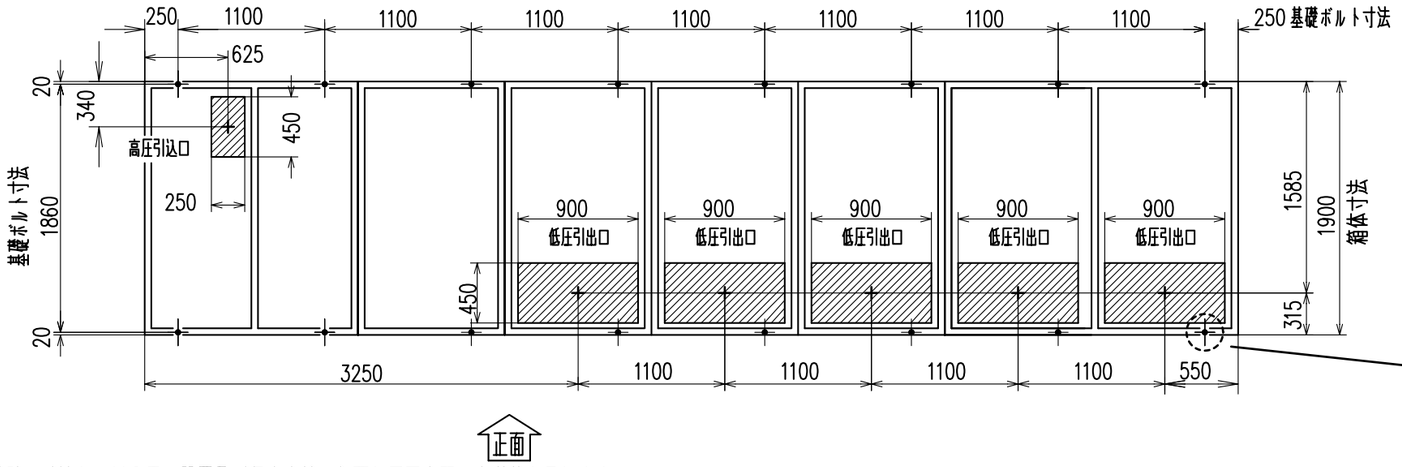

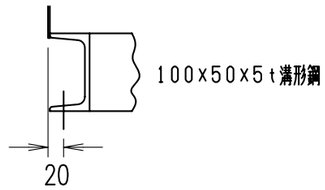

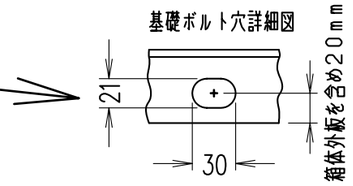

基礎ボルトは合計16箇所あります。

扉開放時の寸法と、VCTの設置及び保守点検に必要な周囲空間の参考値を示します。

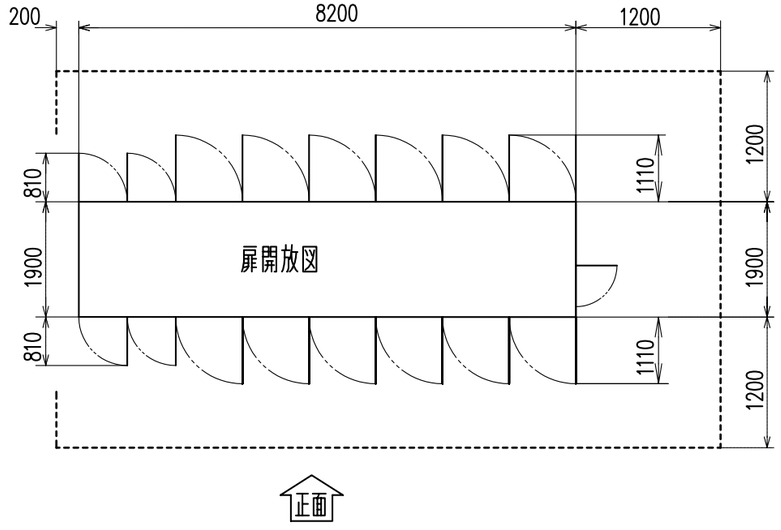

底板付きです。
底板は1．6ｔパンチングメタルを溶接しています。

（1）　基礎には排水溝を設けてください。
（2）　基礎ボルトはキュービクルを設置後埋め込んでください。
（3）　底面から小動物が入らないようにご配慮ください。
（4）　高・低圧開口部のカバーは2．3ｍｍ厚鋼板で二つ割　M8ボルト止めです。
（5）　各扉はロット棒・ベロカンの三点止め構造です。
（6）　分割位置をご指示ください。

函体及び扉　　2．3t 軟鋼板
塗 装 色　　JEM 1135
内・外面・パネル共（マンセル）5Y7／1

基礎ボルト埋設概念図
付属している基礎ボルトはM16x200Lです。

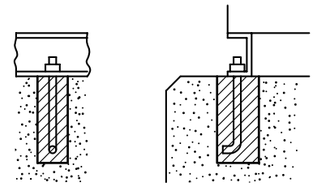

日本電機産業株式会社	図番	07IND54W